TECHNICKÝ LIST

KOTLÍK ŽLABOVÝ

N-NKL

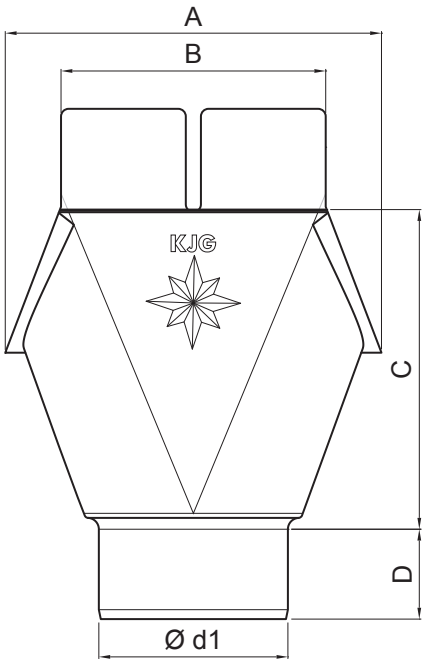

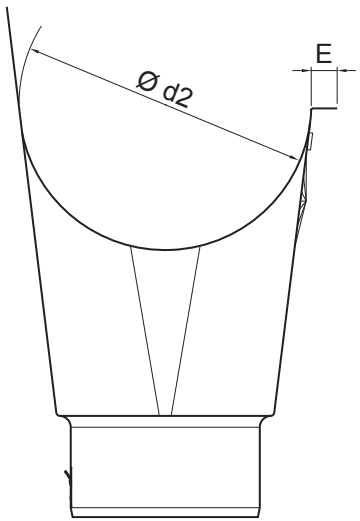

304 2B Nerez – AISI 304 2B – MATT

Rozměry [mm]							
Jmenovitá velikost	Ø d1	Ø d2	A	B	C	D	E
250/80	80	105	140	120	117,5	40	12
280/100	100	127	165	120	142,5	45	14
333/100	100	153	185	140	170,0	45	14
333/120	120	153	185	140	171,5	50	14

INDEX	ZMĚNA	DATUM	PODPIS	KJG QUALITY	Scan code for 3D model
ZN. MAT.			T.O.	HMOTNOST kg	MER.
ROZM.–POLOT					
POM. ZAŘ.				STN	TR.Č.
VYPR.	Ing. Kluska M.			POZN.	Č.POZICE
PRESK.					
TECHNOL.	TECHNOL.			STARÝ V.	Č.V.
NÁZEV	Kotlík žlabový			Počet listů	N-NKL List

Vytvořeno: 20.01.2026 04:52:24

Technické změny vyhrazeny