TECHNICKÝ LIST

HŘEBENÁČ Y DANUBIA

TER-DANI IC HREY

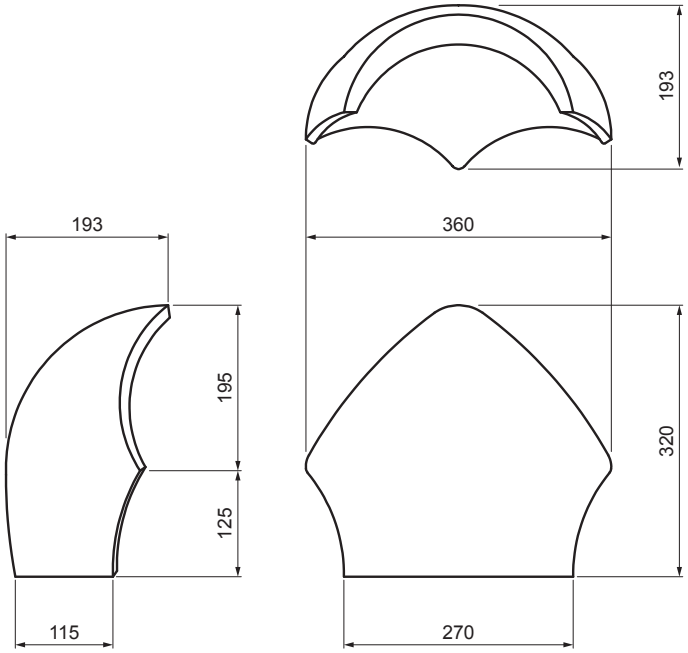

IC Barva : Černá
Povrchová úprava: INOVA

Technické parametry	
Rozměry	320 x 360 mm
Spotřeba materiálu	1 ks / na styčný bod
Krytí	min. 5 cm z každé strany
Připevnění	utěsňovacím hřebíkem
Hmotnost	7 kg/ks
Balení	32 ks

INDEX / ZMĚNA		DATUM	PODPIS	KJG QUALITY	TERRAN
ZN. MAT.			T.O.	HMOTNOST kg	MER.
ROZM.–POLOT					
POM. ZAŘ.				STN	TR.Č.
VYPR.	Ing. Kluska M.			POZN.	Č.POZICE
PRESK.					
TECHNOL.	TECHNOL.			STARÝ V.	Č.V.
NÁZEV Hřebenáč Y DANUBIA				TER-DANI IC HREY	
				Počet listů	List

Vytvořeno: 11.02.2026 05:22:15

Technické změny vyhrazeny