TECHNICKÝ LIST

HŘEBENÁČ VĚTRACÍ UNI l=1,22 m

FALZ-W.15HREVET

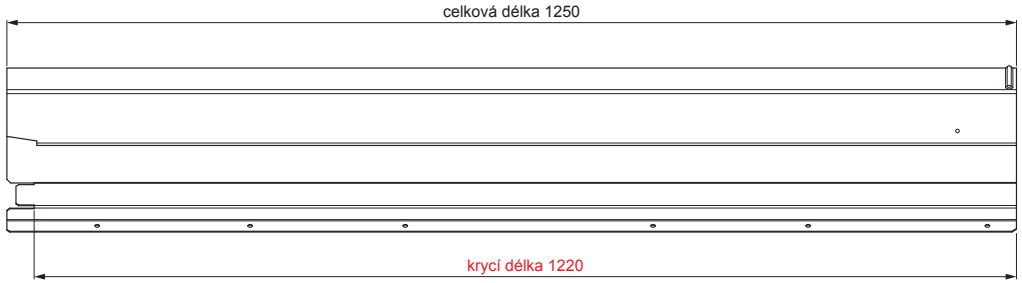

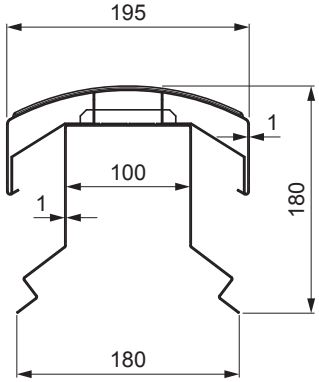

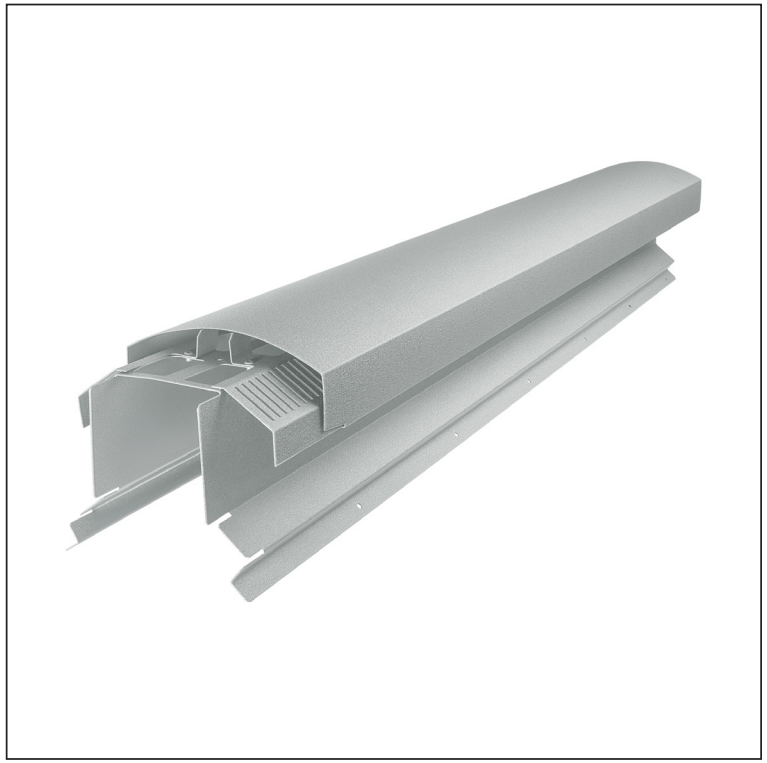

ZSM Hliník lakovaný W.15 – Zinkově šedá W.15 – RAL extra

MOŽNOST POUŽITÍ:

- trapézový profil TR střešní
- střešní krytina KJG FALZ
- střešní krytina KJG CLICK systém
- střešní krytina KJG šablona

VÝHODY:

- univerzální použitelnost
- samonosný labyrintový větrací otvor
- odnímatelný kryt
- velký větrací průřez 300 cm²
- krycí délka 1 220 mm
- tloušťka materiálu 1 mm
- praktický systém spojování

DETAIL:

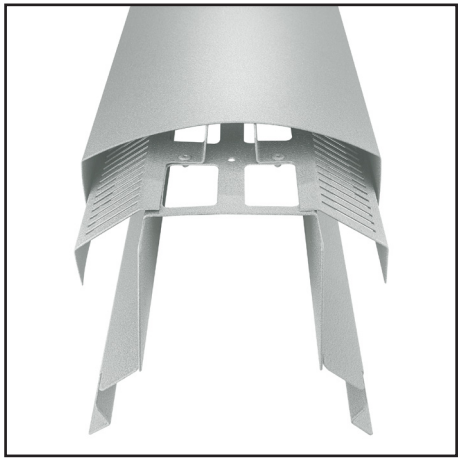

INDEX / ZMĚNA		DATUM	PODPIS	KJG QUALITY	Scan code for 3D model
ZN. MAT.			T.O.	HMOTNOST kg	MER.
ROZM.–POLOT					
POM. ZAŘ.				STN	TR.Č.
VYPR.	Ing. Kluska M.			POZN.	Č.POZICE
PRESK.					
TECHNOL.	TECHNOL.			STARÝ V.	Č.V.
NÁZEV	Hřebenáč větrací UNI l=1,22 m			Počet listů	FALZ-W.15HREVET List

Vytvořeno: 20.01.2026 06:52:56

Technické změny vyhrazeny