TECHNICKÝ LIST

STŘEŠNÍ KRYTINA ČTVEREC

KRS-PKRS

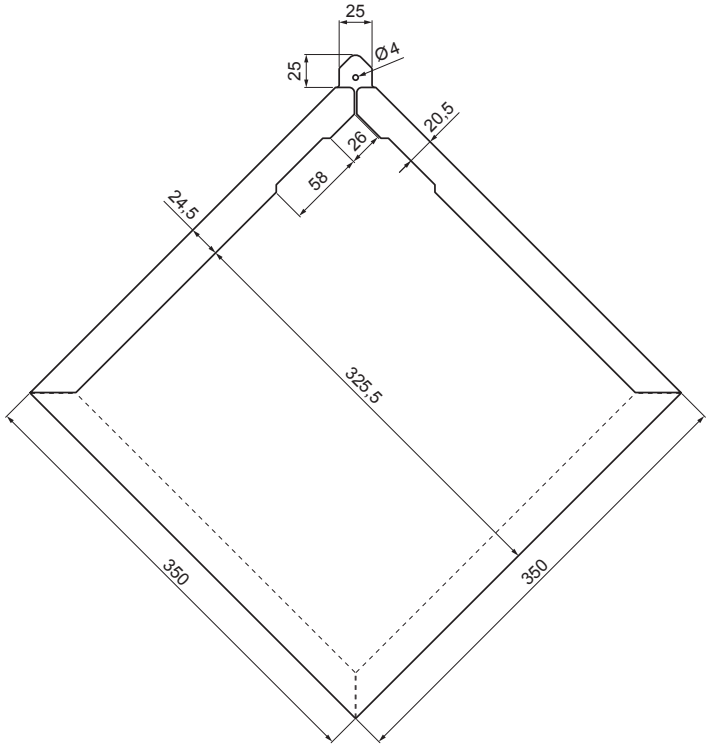

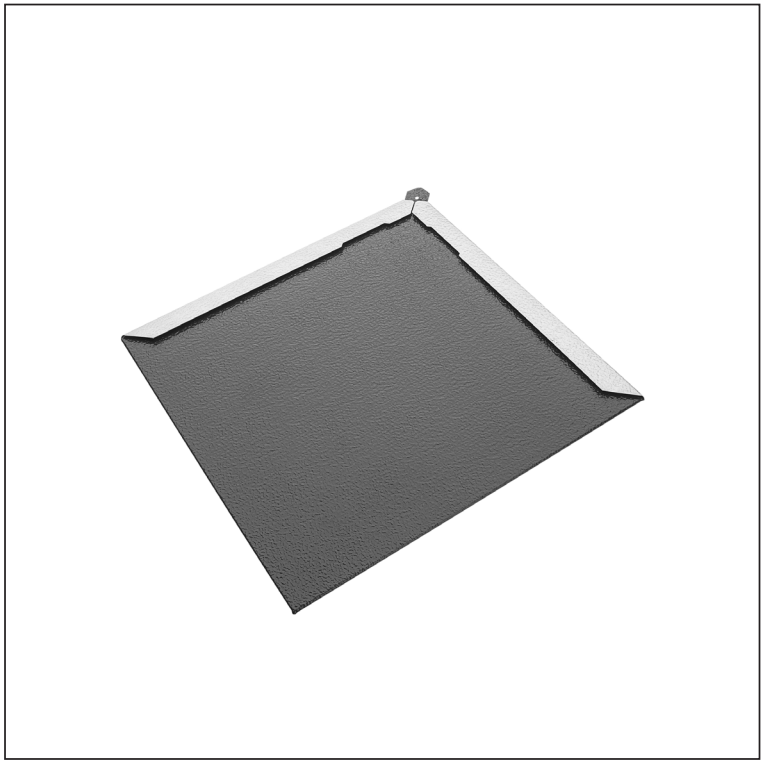

DETAIL OHYBU:

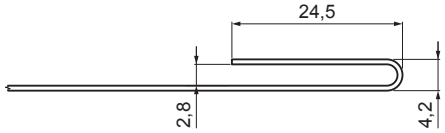

SPOTŘEBA: 9,47 ks / m²

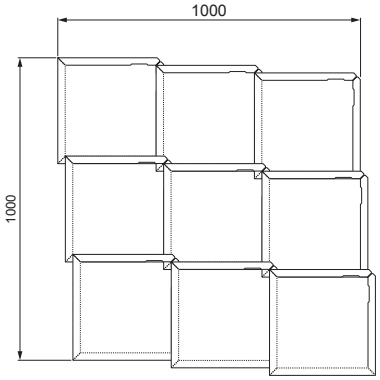

ANS Pozink lakovaný STUCCO – Antracit STUCCO – RAL 7016

INDEX / ZMĚNA		DATUM	PODPIS	KJG QUALITY	Scan code for 3D model
ZN. MAT.			T.O.	HMOTNOST kg	MER.
ROZM.–POLOT					
POM. ZAŘ.				STN	TR.Č.
VYPR.	Ing. Kluska M.			POZN.	Č.POZICE
PRESK.					
TECHNOL.	TECHNOL.			STARÝ V.	Č.V.
NÁZEV	Střešní krytina čtverec			Počet listů	KRS-PKRS List

Vytvořeno: 20.01.2026 02:51:28

Technické změny vyhrazeny