TECHNICKÝ LIST

SPOJKA SVODU

P-PSRU

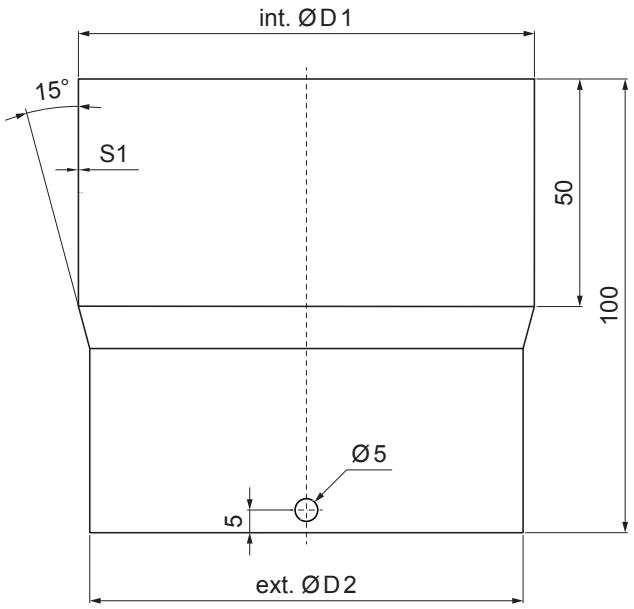

MM Pozink lakovaný – Metalická měděná – RAL extra

Rozměry [mm]		
Jmenovitá velikost	int. Ø D 1	ext. Ø D 2
80	80	76
100	100	96
120	120	116

INDEX / ZMĚNA		DATUM	PODPIS	KJG QUALITY	Scan code for 3D model
ZN. MAT.			T.O.	HMOTNOST kg	MER.
ROZM.–POLOT					
POM. ZAŘ.				STN	TR.Č.
VYPR.	Ing. Kluska M.			POZN.	Č.POZICE
PRESK.					
TECHNOL.	TECHNOL.			STARÝ V.	Č.V.
NÁZEV	Spojka svodu			Počet listů	P-PSRU List

Vytvořeno: 20.01.2026 23:22:32

Technické změny vyhrazeny