TECHNICKÝ LIST

KRYTKA TRUBKY ZACHYTÁVAČE SNĚHU

ZS-HEU PSZ RK 40

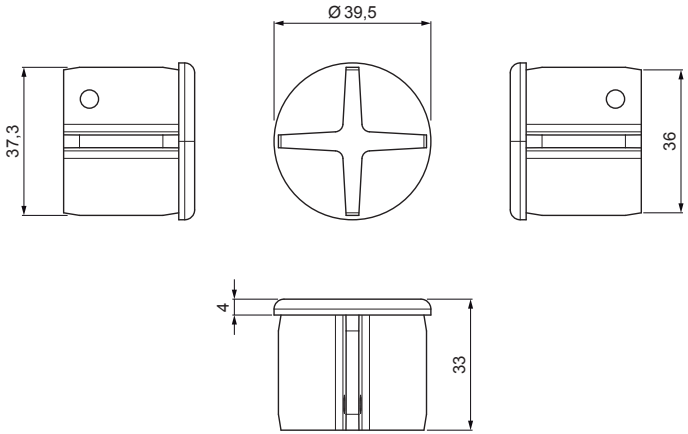

DETAIL:

1. držák trubky zachytávače sněhu
2. trubka zachytávače sněhu
3. PVC spojka trubky černá
4. krytka trubky zachytávače sněhu

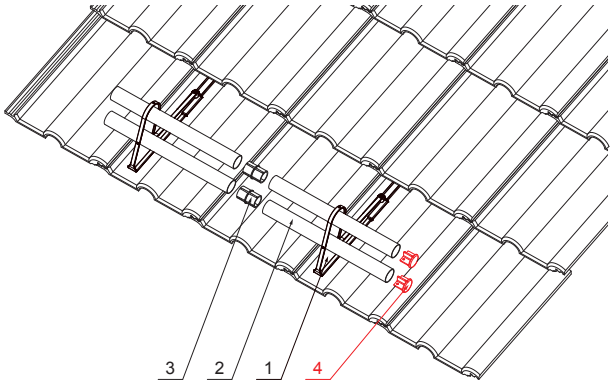

MH Farba : Pozink lakovaný – Měděno hnědá – RAL 8004
Materiál: Hliník – Natur

INDEX	ZMĚNA	DATUM	PODPIS	KJG QUALITY	Scan code for 3D model
ZN. MAT.			T.O.	HMOTNOST kg	MER.
ROZM.–POLOT					
POM. ZAŘ.				STN	TR.Č.
VYPR.	Ing. Kluska M.			POZN.	Č.POZICE
PRESK.					
TECHNOL.		TECHNOL.		STARÝ V.	Č.V.
NÁZEV	Krytka trubky zachytávače sněhu			ZS-HEU PSZ RK 40	
				Počet listů	List

Vytvořeno: 19.01.2026 14:24:01

Technické změny vyhrazeny