TECHNICKÝ LIST

DRŽÁK TRUBKY ZACHYTÁVAČE SNĚHU

ZS-HEU PSZ RUD2

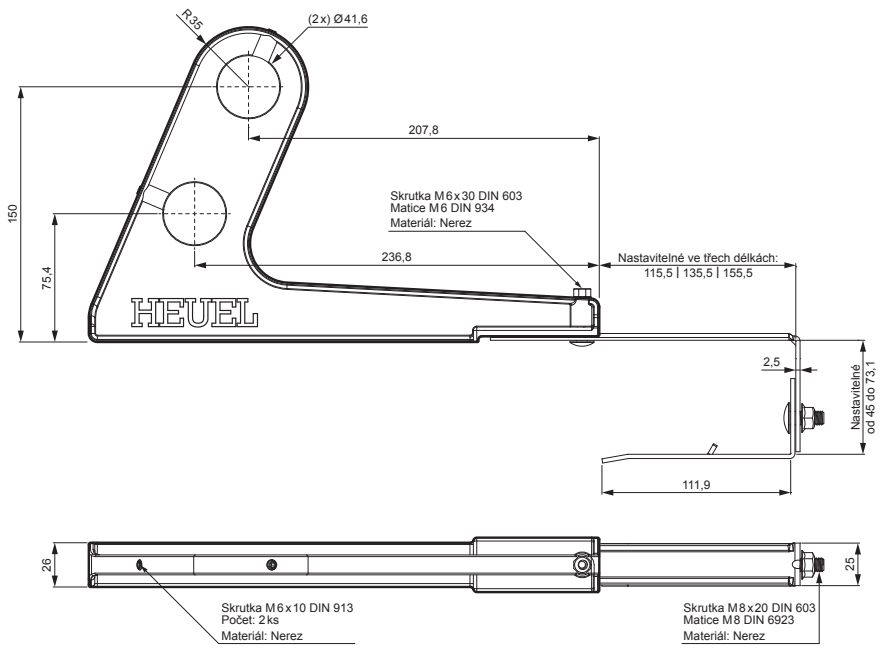

DETAIL:

1. držák trubky zachytávače sněhu
2. trubka zachytávače sněhu
3. PVC spojka trubky černá
4. krytka trubky zachytávače sněhu

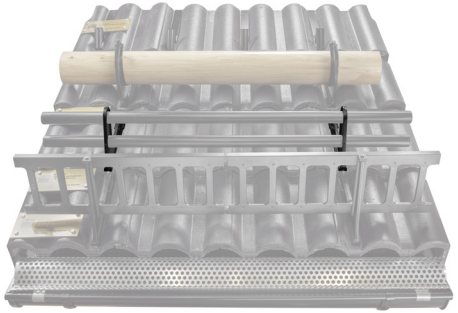

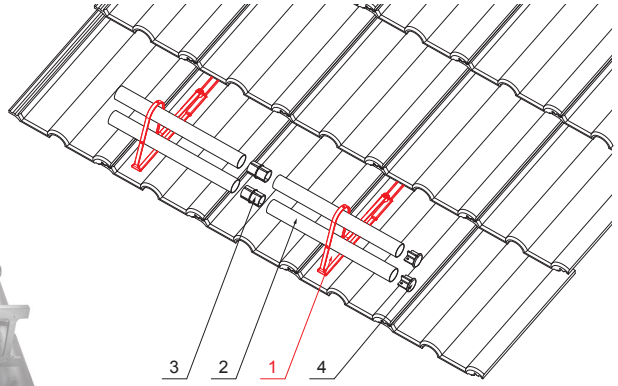

IC Barva : Pozink lakovaný – Intenzivní černá – RAL 9005
Materiál: Hliník – Natur

INDEX	ZMĚNA	DATUM	PODPIS	KJG QUALITY	Scan code for 3D model
ZN. MAT.			T.O.	HMOTNOST kg	MER.
ROZM.–POLOT					
POM. ZAŘ.				STN	TR.Č.
VYPR.	Ing. Kluska M.			POZN.	Č.POZICE
PRESK.					
TECHNOL.		TECHNOL.		STARÝ V.	Č.V.
NÁZEV	Držák trubky zachytávače sněhu			ZS-HEU PSZ RUD2	
				Počet listů	List

Vytvořeno: 19.01.2026 14:39:20

Technické změny vyhrazeny