TECHNICKÝ LIST

KRYTKA MONTÁŽNÍ S PODLOŽKOU 20/3

IT-KMP

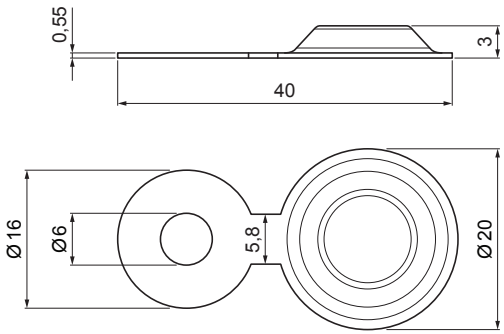

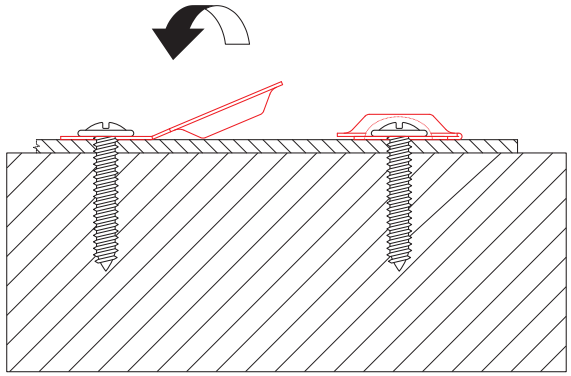

MM Pozink lakovaný – Metalická měděná – RAL extra

INDEX	ZMĚNA	DATUM	PODPIS	KJG QUALITY	Scan code for 3D model
ZN. MAT.		T.O.	HMOTNOST kg	MER.	
ROZM.–POLOT					
POM. ZAŘ.			STN	TR.Č.	
VYPR. Ing. Kluska M.			POZN.	Č.POZICE	
PRESK.					
TECHNOL.	TECHNOL.		STARÝ V.	Č.V.	
NÁZEV Krytka montážní s podložkou 20/3			Počet listů	IT-KMP	List

Vytvořeno: 20.01.2026 02:33:03

Technické změny vyhrazeny