TECHNICKÝ LIST

# NÁSTŘEŠNÍ SCHOD – SET 800 x 250

# FALZ-W.15 DACH

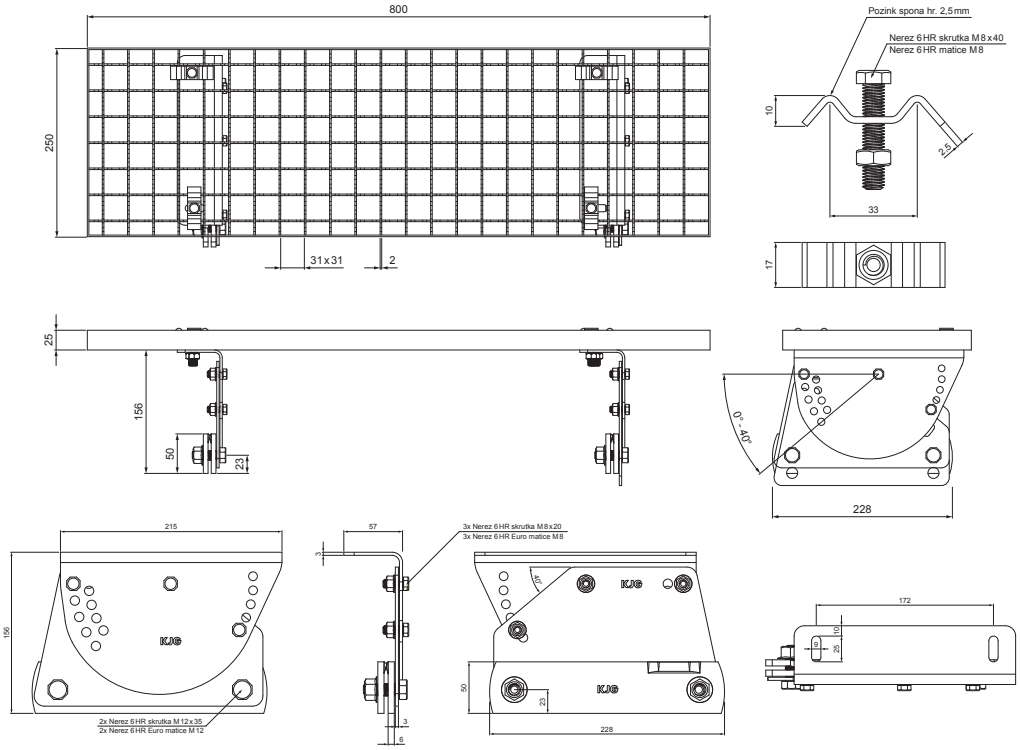

**BALENÍ – SET:**

- pozink nástřešní schod 800 x 250 – 1 ks
- hliníkový držák nástřešního schodu – 2 ks
- nerez 6 HR skrutka M 12 x 35 – 4 ks
- nerez 6 HR Euro matice M 12 – 4 ks
- nerez 6 HR skrutka M 8 x 20 – 6 ks
- nerez 6 HR Euro matice M 8 – 6 ks
- pozink spona na nástřešní schod – 4 ks
- nerez 6 HR skrutka M 8 x 40 – 4 ks
- nerez 6 HR matice M 8 – 4 ks

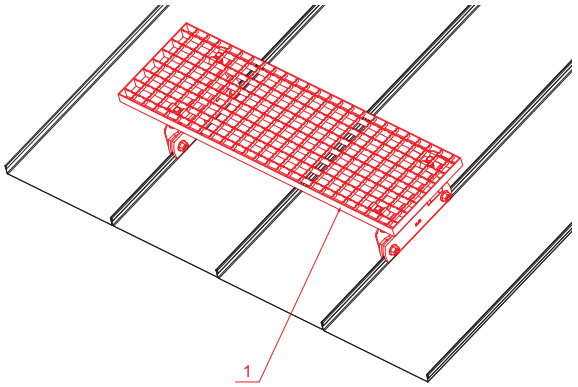


**DETAIL:**

1. nástřešní schod – set 800 x 250

**BHM** Hliník lakovaný W.15 – Bílo hliníková W.15 – RAL 9006

| | | | | | |
|---|---|---|---|---|---|
| INDEX | ZMĚNA | DATUM | PODPIS | KJG QUALITY | Scan code for 3D model |
| ZN. MAT. | | | T.O. | HMOTNOST kg | MER. |
| ROZM.–POLOT | | | | | |
| POM. ZAŘ. | | | | STN | TR.Č. |
| VYPR. | Ing. Kluska M. | | | POZN. | Č.POZICE |
| PRESK. | | | | | |
| TECHNOL. | TECHNOL. | | | STARÝ V. | Č.V. |
| NÁZEV | Nástřešní schod set 800 x 250 | | | Počet listů | FALZ-W.15 DACH List |

Vytvořeno: 22.04.2026 00:02:30

Technické změny vyhrazeny