TECHNICKÝ LIST

NÁSTŘEŠNÍ SCHOD – SET 800 x 250

FALZ-W.15 DACH

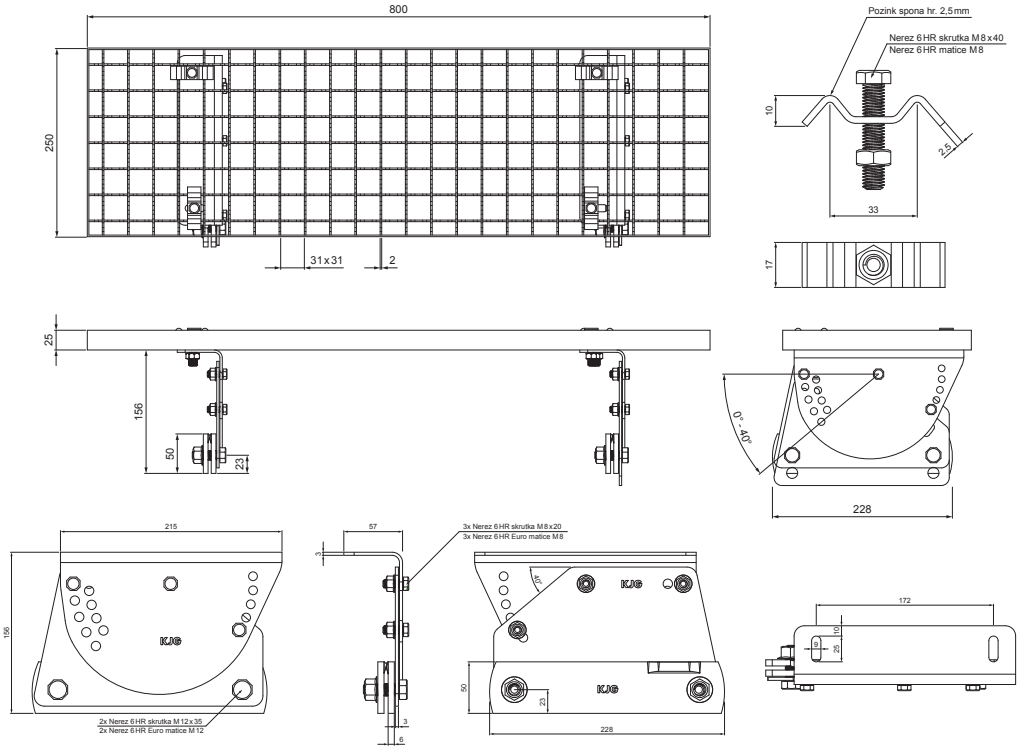

OCM Hliník lakovaný W.15 – Ocelově červená W.15 – RAL 3009

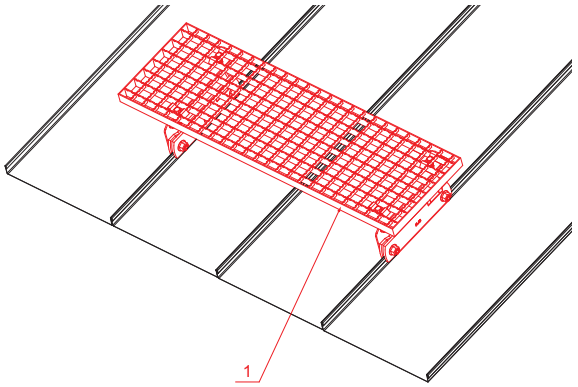

DETAIL:

1. nástřešní schod – set 800 x 250

INDEX	ZMĚNA	DATUM	PODPIS	KJG QUALITY	Scan code for 3D model
ZN. MAT.		T.O.		HMOTNOST kg	MER.
ROZM.–POLOT					
POM. ZAŘ.				STN	TR.Č.
VYPR.	Ing. Kluska M.			POZN.	Č.POZICE
PRESK.					
TECHNOL.	TECHNOL.			STARÝ V.	Č.V.
NÁZEV	Nástřešní schod set 800 x 250			Počet listů	FALZ-W.15 DACH List

Vytvořeno: 21.04.2026 22:43:58

Technické změny vyhrazeny