TECHNICKÝ LIST

NÁSTŘEŠNÍ SCHOD – SET 800 x 250

FALZ-WDACH

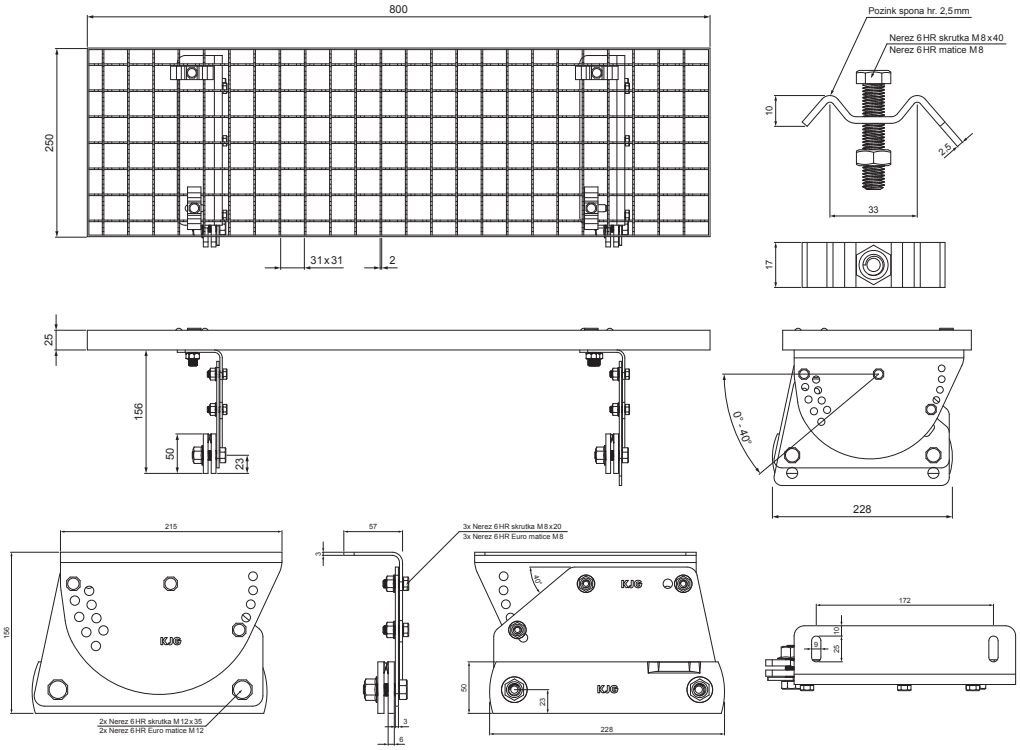

B Hliník lakovaný – Bílá – RAL 9010

BALENÍ – SET:

- pozink nástřešní schod 800 x 250 – 1 ks
- hliníkový držák nástřešního schodu – 2 ks
- nerez 6 HR skrutka M 12 x 35 – 4 ks
- nerez 6 HR Euro matice M 12 – 4 ks
- nerez 6 HR skrutka M 8 x 20 – 6 ks
- nerez 6 HR Euro matice M 8 – 6 ks
- pozink spona na nástřešní schod – 4 ks
- nerez 6 HR skrutka M 8 x 40 – 4 ks
- nerez 6 HR matice M 8 – 4 ks

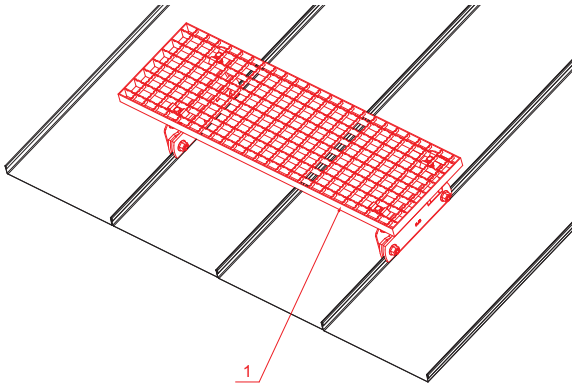

DETAIL:

1. nástřešní schod – set 800 x 250

INDEX	ZMĚNA	DATUM	PODPIS	KJG QUALITY	Scan code for 3D model
ZN. MAT.			T.O.	HMOTNOST kg	MER.
ROZM.–POLOT					
POM. ZAŘ.				STN	TR.Č.
VYPR.	Ing. Kluska M.			POZN.	Č.POZICE
PRESK.					
TECHNOL.	TECHNOL.			STARÝ V.	Č.V.
NÁZEV	Nástřešní schod set 800 x 250			Počet listů	FALZ-WDACH List

Vytvořeno: 07.06.2026 00:14:18

Technické změny vyhrazeny