TECHNICKÝ LIST

NÁSTŘEŠNÍ SCHOD – SET 800 x 250

FALZ-WDACH

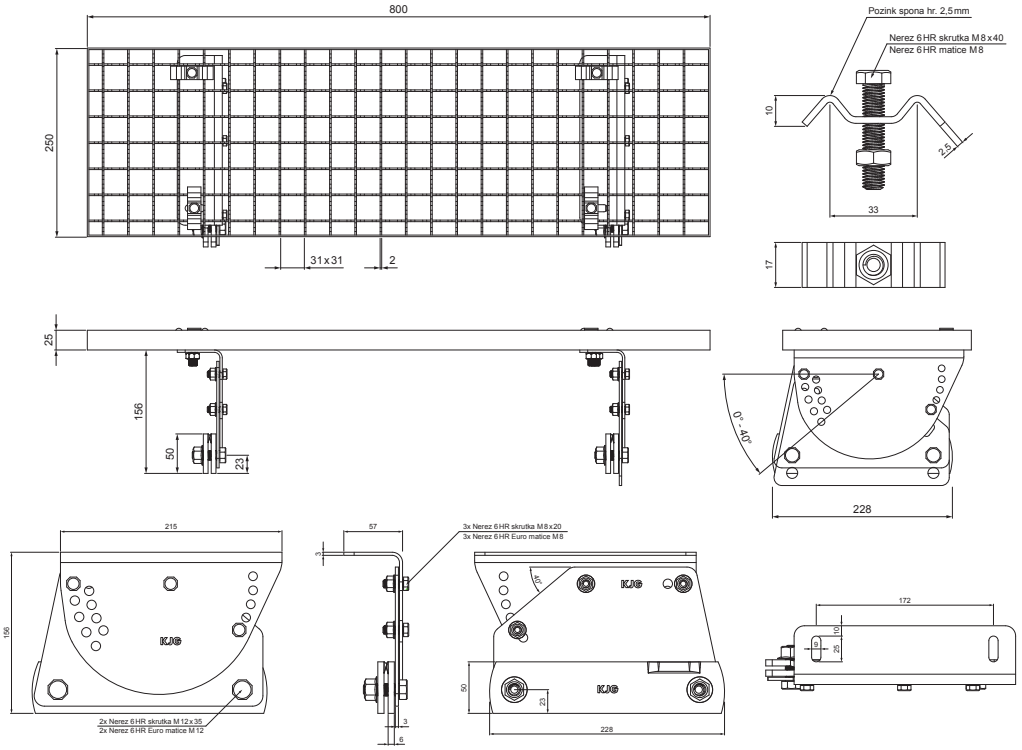

BALENÍ – SET:

- pozink nástřešní schod 800 x 250 – 1 ks
- hliníkový držák nástřešního schodu – 2 ks
- nerez 6 HR skrutka M 12 x 35 – 4 ks
- nerez 6 HR Euro matice M 12 – 4 ks
- nerez 6 HR skrutka M 8 x 20 – 6 ks
- nerez 6 HR Euro matice M 8 – 6 ks
- pozink spona na nástřešní schod – 4 ks
- nerez 6 HR skrutka M 8 x 40 – 4 ks
- nerez 6 HR matice M 8 – 4 ks

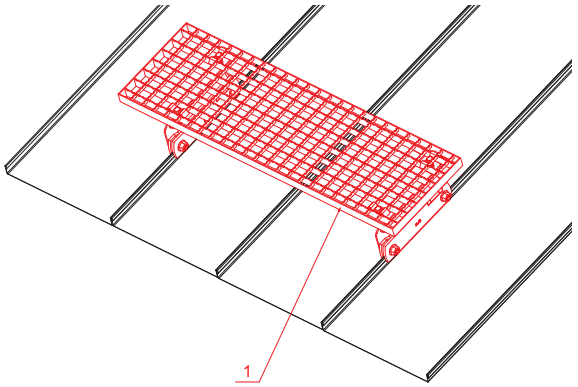

DETAIL:

1. nástřešní schod – set 800 x 250

BHT Hliník lakovaný – Bílo hliníková tmavá – RAL 9007

INDEX	ZMĚNA	DATUM	PODPIS	KJG QUALITY	Scan code for 3D model
ZN. MAT.			T.O.	HMOTNOST kg	MER.
ROZM.–POLOT					
POM. ZAŘ.				STN	TR.Č.
VYPR.	Ing. Kluska M.			POZN.	Č.POZICE
PRESK.					
TECHNOL.	TECHNOL.			STARÝ V.	Č.V.
NÁZEV	Nástřešní schod set 800 x 250			Počet listů	FALZ-WDACH List

Vytvořeno: 06.06.2026 20:49:47

Technické změny vyhrazeny