TECHNICKÝ LIST

STŘEŠNÍ SCHOD – SET

FALZ-HEU MP DACH

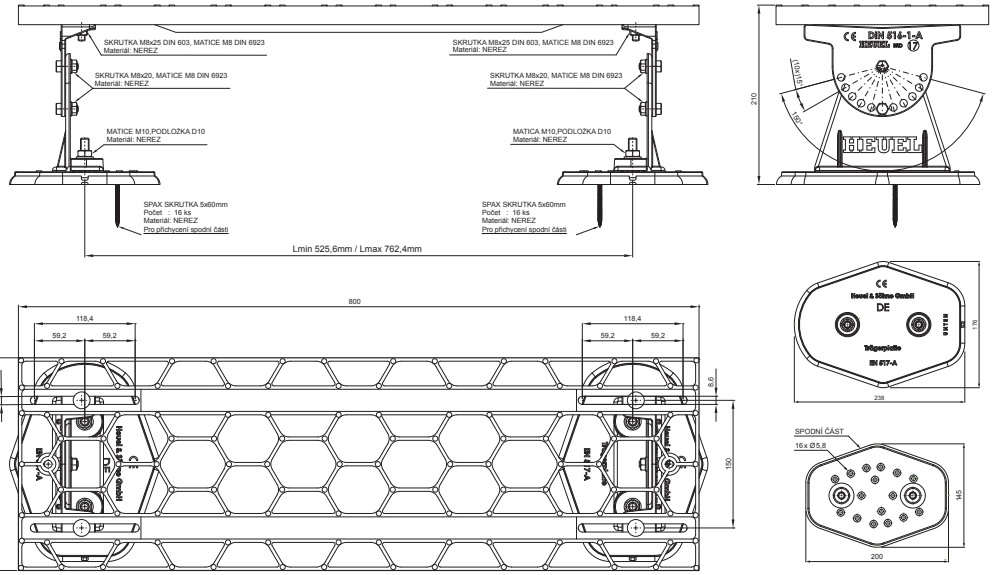

DETAIL:

1. střešní schod – set

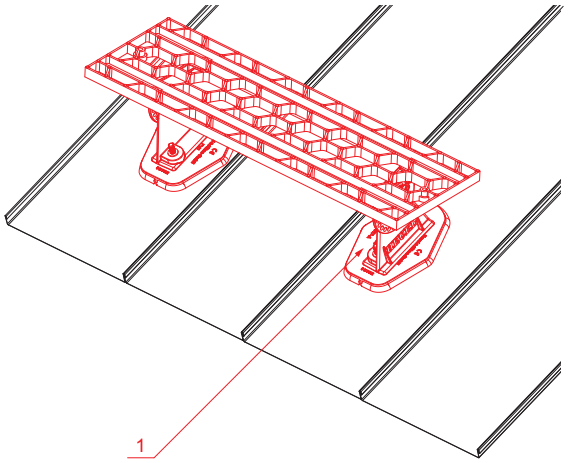

ANM Hliník lakovaný W.15 – Antracit W.15 – RAL 7016

INDEX	ZMĚNA	DATUM	PODPIS	KJG QUALITY	Scan code for 3D model
ZN. MAT.			T.O.	HMOTNOST kg	MER.
ROZM.–POLOT					
POM. ZAŘ.				STN	TR.Č.
VYPR.	Ing. Kluska M.			POZN.	Č.POZICE
PRESK.					
TECHNOL.	TECHNOL.			STARÝ V.	Č.V.
NÁZEV	Střešní schod – set			Počet listů	FALZ-HEU MP DACH List

Vytvořeno: 07.06.2026 13:28:32

Technické změny vyhrazeny