TECHNICKÝ LIST

MONTÁŽNÍ DESKA DRŽÁK BŘEVNA POJISTKA FALZ-HEU MP DBRP

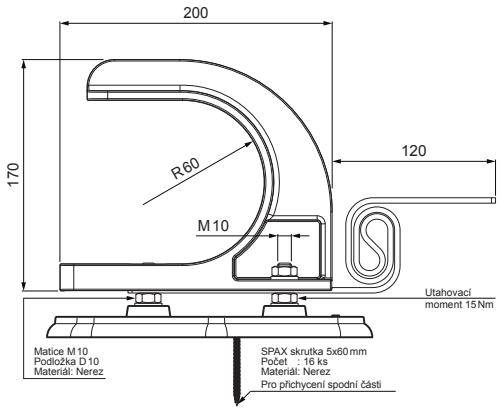

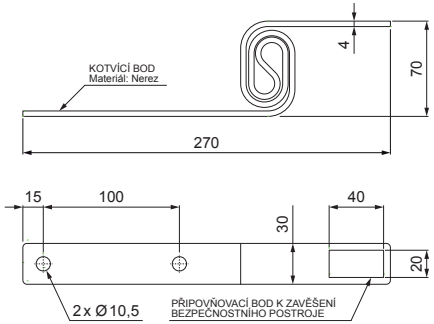

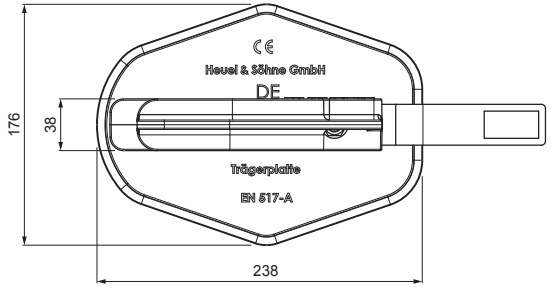

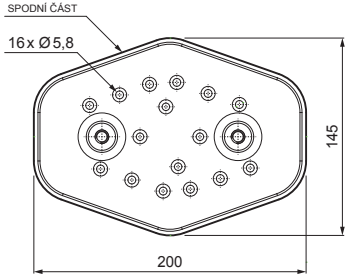

DETAIL:

1. montážní deska držák břevna pojistka
2. břevno

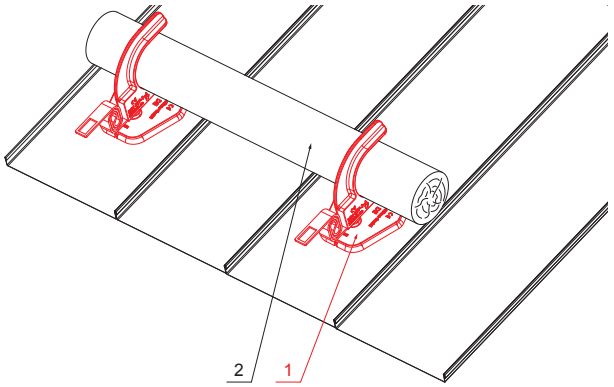

AN Hliník lakovaný – Antracit – RAL 7016

INDEX	ZMĚNA	DATUM	PODPIS	KJG QUALITY	Scan code for 3D model
ZN. MAT.			T.O.	HMOTNOST kg	MER.
ROZM.–POLOT					
POM. ZAŘ.				STN	TR.Č.
VYPR.	Ing. Kluska M.			POZN.	Č.POZICE
PRESK.					
TECHNOL.	TECHNOL.			STARÝ V.	Č.V.
NÁZEV Montážní deska držák břevna pojistka				Počet listů FALZ-HEU MP DBRP	List

Vytvořeno: 21.04.2026 16:50:38

Technické změny vyhrazeny