TECHNICKÝ LIST

DRŽÁK NA TRAPÉZ 2-DÍROVÝ

ZS-TR WSZTR 2/35

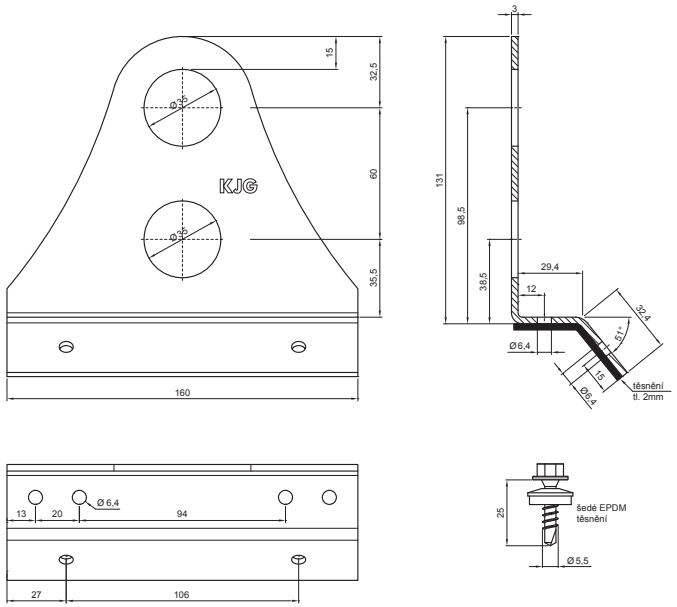

BALENÍ:

- držák na trapéz 2-dírový – 1 ks
- nerezový šroub Ø5,5x25 – 6 ks

DETAIL:

1. držák na trapéz 2-dírový
2. trubka zachytávače sněhu
3. PVC spojka trubky zachytávače sněhu
4. PVC krytka trubky zachytávače sněhu
5. rozrážeč ledu na trapéz
6. PVC černý návlek na rozrážeč ledu

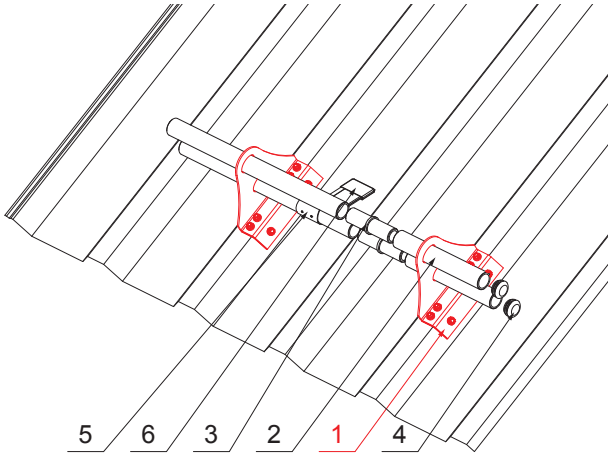

W Hliník – Natur

INDEX	ZMĚNA	DATUM	PODPIS	KJG QUALITY	Scan code for 3D model
ZN. MAT.			T.O.	HMOTNOST kg	MER.
ROZM.–POLOT					
POM. ZAŘ.				STN	TR.Č.
VYPR.	Ing. Kluska M.			POZN.	Č.POZICE
PRESK.					
TECHNOL.	TECHNOL.			STARÝ V.	Č.V.
NÁZEV	Držák na trapéz 2-dírový			Počet listů	ZS-TR WSZTR 2/35 List

Vytvořeno: 06.06.2026 22:24:15

Technické změny vyhrazeny