TECHNICKÝ LIST

HLINÍKOVÁ KALOTA PODLOŽKA TR 18

TR-ORK TR18

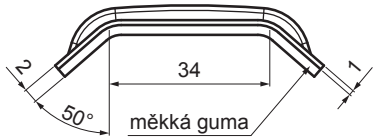

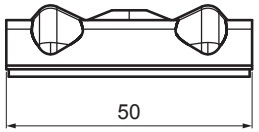

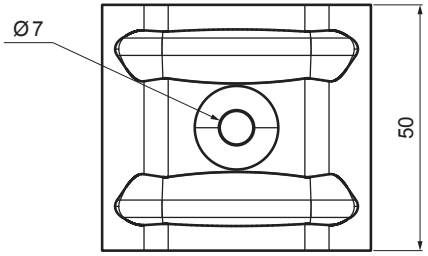

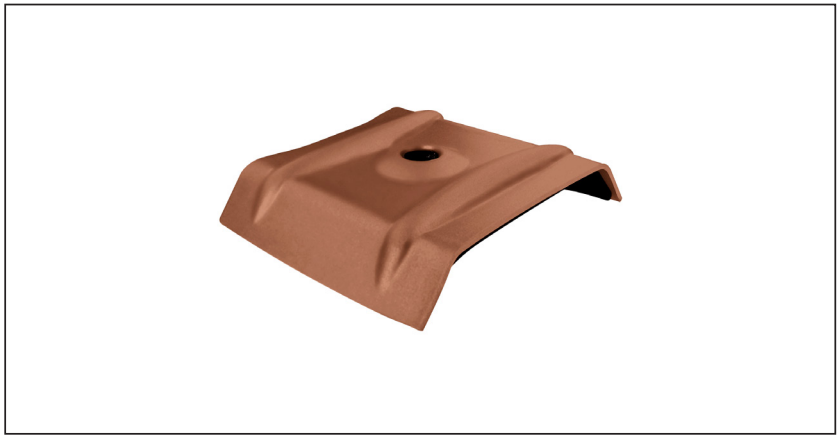

POUŽITÍ:
- k upevnění TR v jeho horní vlně

VLASTNOSTI:
- zvyšuje stabilitu
- bezpečnost uchycení

HODNOTY PRO URČENÍ SPRÁVNÉ KALOTY:
- šířka horní vlny (mm)
- úhel α (°)

nebo

- šířka horní vlny (mm)
- výška profilu (mm)
- světlá šířka horní vlny (mm)

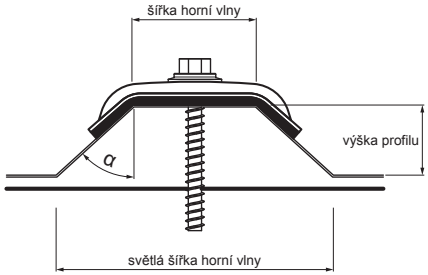

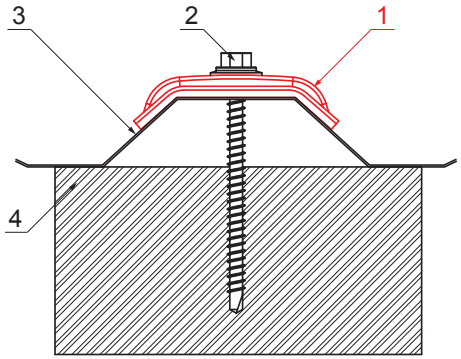

DETAIL:
1. hliníková kalota podložka TR
2. pozinkovaný TR šroub do dřeva
3. trapéz
4. dřevo

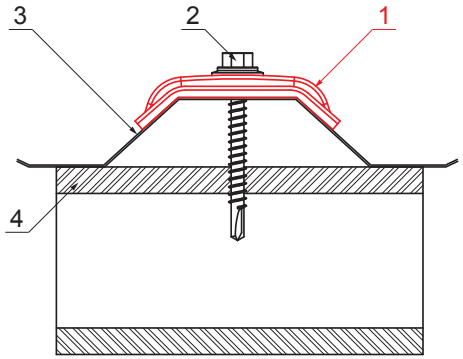

DETAIL:
1. hliníková kalota podložka TR
2. pozinkovaný TR šroub do oceli
3. trapéz
4. ocel

MH Hliník lakovaný – Měděno hnědá – RAL 8004

INDEX / ZMĚNA		DATUM	PODPIS	KJG QUALITY	Scan code for 3D model
ZN. MAT.			T.O.	HMOTNOST kg	MER.
ROZM.–POLOT					
POM. ZAŘ.				STN	TR.Č.
VYPR.	Ing. Kluska M.			POZN.	Č.POZICE
PRESK.					
TECHNOL.	TECHNOL.			STARÝ V.	Č.V.
NÁZEV	Hliníková kalota podložka TR 18			Počet listů TR-ORK TR18	List

Vytvořeno: 19.01.2026 21:37:08

Technické změny vyhrazeny