TECHNICKÝ LIST

HŘEBENÁČ VĚTRACÍ

UNI-HRVE

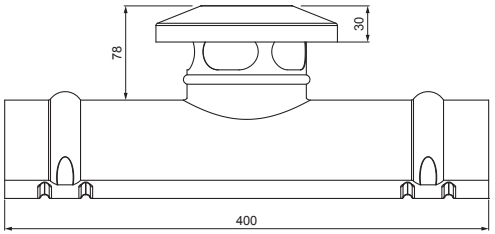

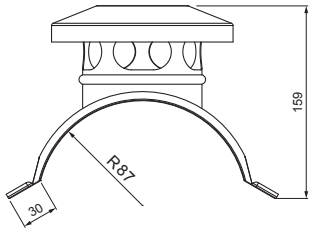

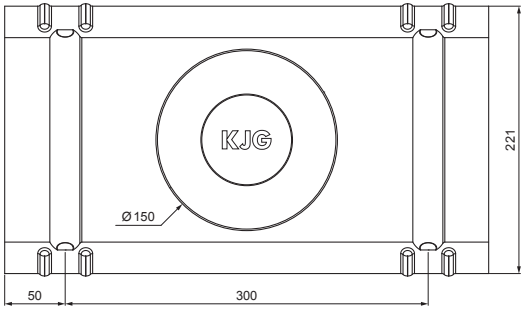

DETAIL:

1. hřebenáč větrací
2. šroub farmářský 4,8 x 20
3. střešní krytina
4. střešní lata
5. kontralata
6. krokev
7. okapový plech
8. ochranný větrací pás
9. fólie
10. žlab půlkruhový
11. hák

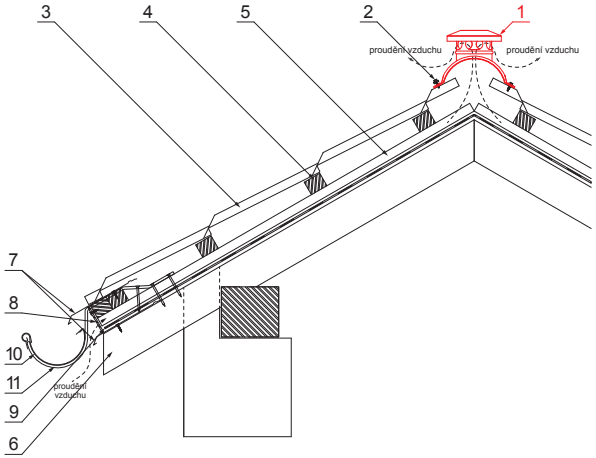

SB Pozink lakovaný – Šedo bílá – RAL 9002

INDEX / ZMĚNA		DATUM	PODPIS	KJG QUALITY	Scan code for 3D model
ZN. MAT.			T.O.	HMOTNOST kg	MER.
ROZM.–POLOT					
POM. ZAŘ.				STN	TR.Č.
VYPR.	Ing. Kluska M.			POZN.	Č.POZICE
PRESK.					
TECHNOL.	TECHNOL.			STARÝ V.	Č.V.
NÁZEV	Hrebenáč vetrací			Počet listů	UNI-HRVE List

Vytvořeno: 19.01.2026 23:10:39

Technické změny vyhrazeny