TECHNICKÝ LIST

SVODOVÉ KOLENO HRANATÉ 72°

WH-WKH

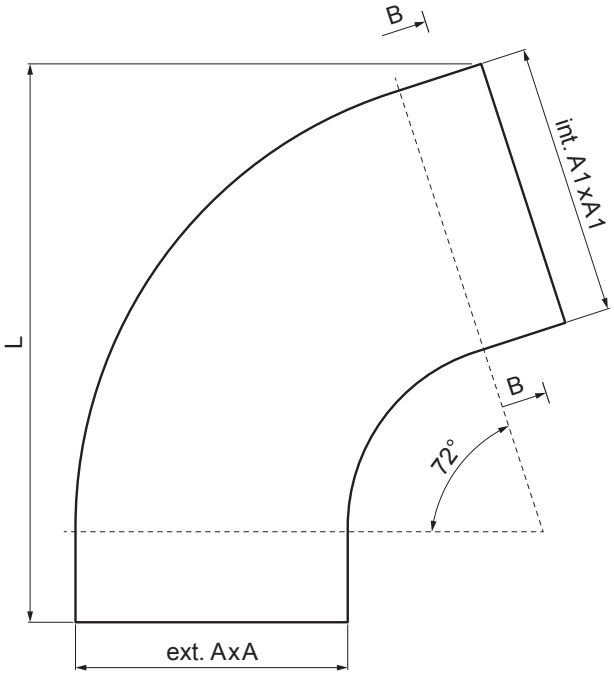

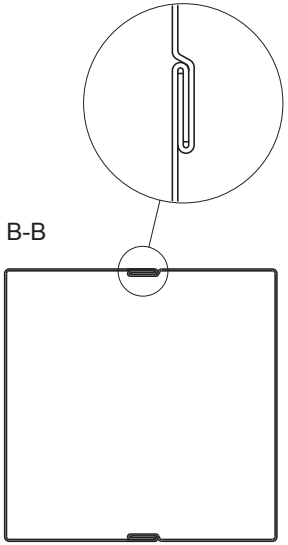

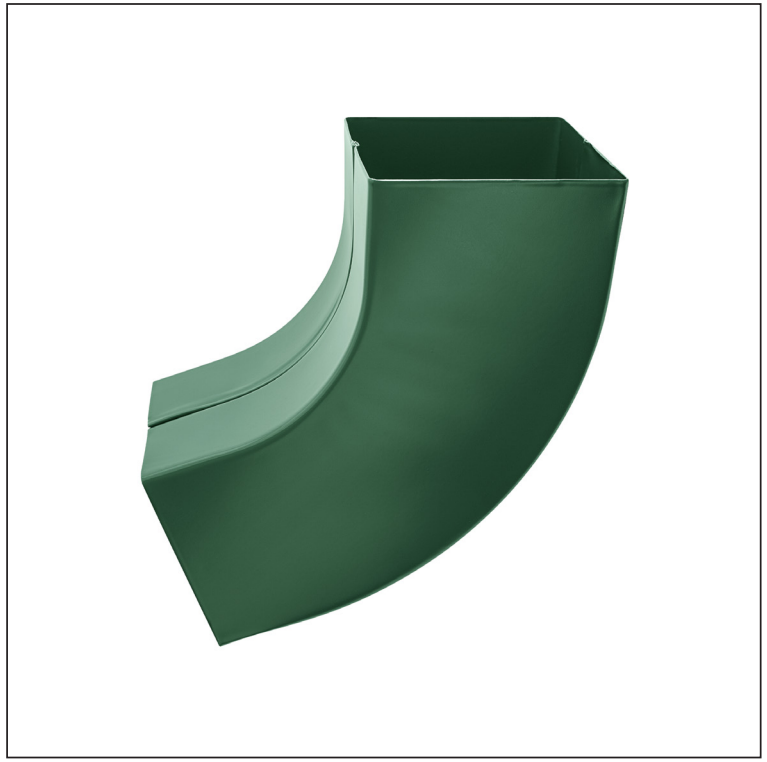

MZ Hliník lakovaný – Mechově zelená – RAL 6005

Rozměry [mm]			
Jmenovitá velikost	AxA	A1xA1	L
80/80	78x78	83x83	210
100/100	98x98	103x103	270

INDEX	ZMĚNA	DATUM	PODPIS	KJG QUALITY	Scan code for 3D model
ZN. MAT.			T.O.	HMOTNOST kg	MER.
ROZM.–POLOT					
POM. ZAŘ.				STN	TR.Č.
VYPR.	Ing. Kluska M.			POZN.	Č.POZICE
PRESK.					
TECHNOL.	TECHNOL.			STARÝ V.	Č.V.
NÁZEV	Svodové koleno hranaté 72°			Počet listů	WH-WKH List

Vytvořeno: 20.01.2026 02:51:24

Technické změny vyhrazeny

TECHNICKÝ LIST

SVODOVÉ KOLENO HRANATÉ 72°

WH-WKH

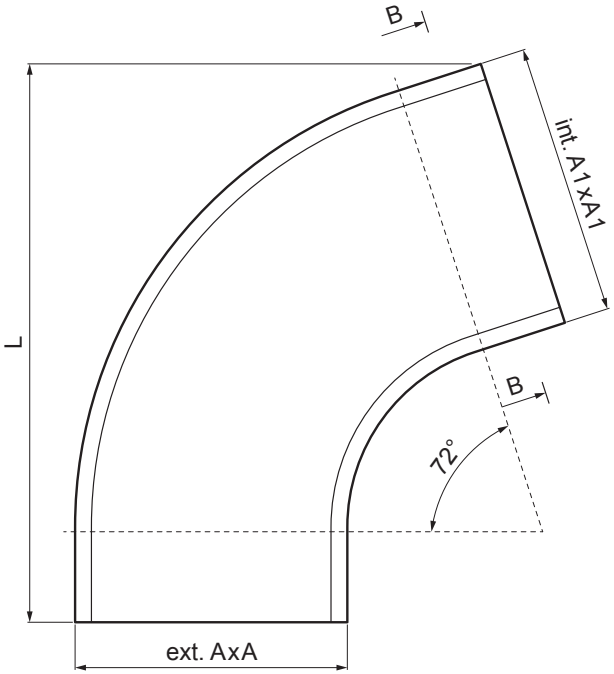

B-B

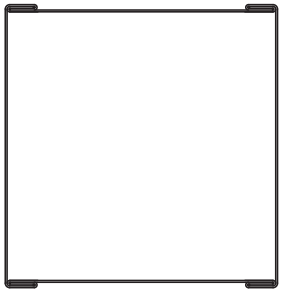

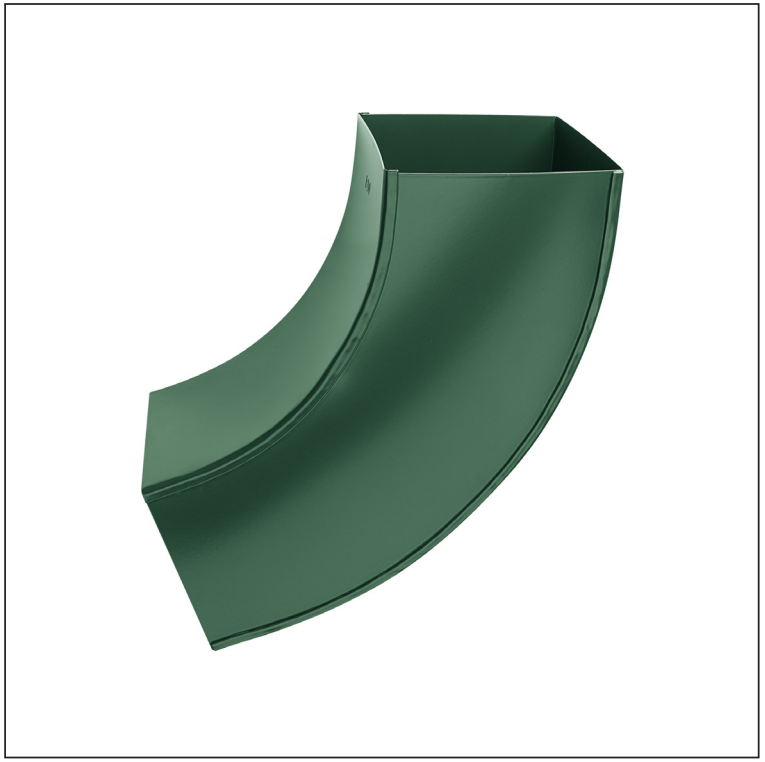

MZ Hliník lakovaný – Mechově zelená – RAL 6005

Rozměry [mm]			
Jmenovitá velikost	AxA	A1xA1	L
120/120	118x118	123x123	300

INDEX	ZMĚNA	DATUM	PODPIS	KJG QUALITY	Scan code for 3D model
ZN. MAT.			T.O.	HMOTNOST kg	MER.
ROZM.–POLOT					
POM. ZAŘ.				STN	TR.Č.
VYPR.	Ing. Kluska M.			POZN.	Č.POZICE
PRESK.					
TECHNOL.		TECHNOL.		STARÝ V.	Č.V.
NÁZEV	Svodové koleno hranaté 72°			Počet listů	WH-WKH List

Vytvořeno: 20.01.2026 02:51:24

Technické změny vyhrazeny