TECHNICKÝ LIST

STREŠNÝ HÁK HRANATÝ

PH-PHH

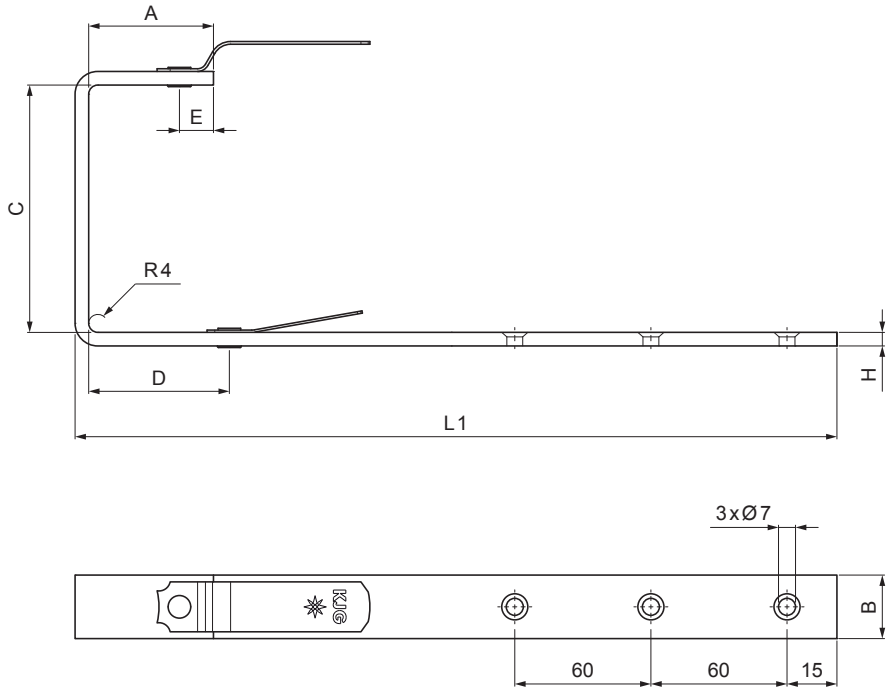

TM Pozink lakovaný – Testa di Moro – RAL 8028

Rozměry [mm]						
Jmenovitá velikost	A	B x H	C	D	E	L1
200/380	28	25 x 5	72	31	12	275
250/430	38	25 x 6	87	48	15	302
333/550	55	25 x 6	123	66	15	351
400/610	68	25 x 6	153	82	15	384
500/650	88	25 x 6	202	110	15	355

INDEX / ZMĚNA		DATUM	PODPIS	KJG QUALITY	Scan code for 3D model
ZN. MAT.			T.O.	HMOTNOST kg	MER.
ROZM.–POLOT					
POM. ZAŘ.				STN	TR.Č.
VYPR.	Ing. Kluska M.			POZN.	Č.POZICE
PRESK.					
TECHNOL.	TECHNOL.			STARÝ V.	Č.V.
NÁZEV	Strešný hák hranatý			Počet listů	PH-PHH List

Vytvořeno: 19.01.2026 14:25:46

Technické změny vyhrazeny