TECHNICKÝ LIST

ŽLAB HRANATÝ [s=0,55]

PH-PZHD

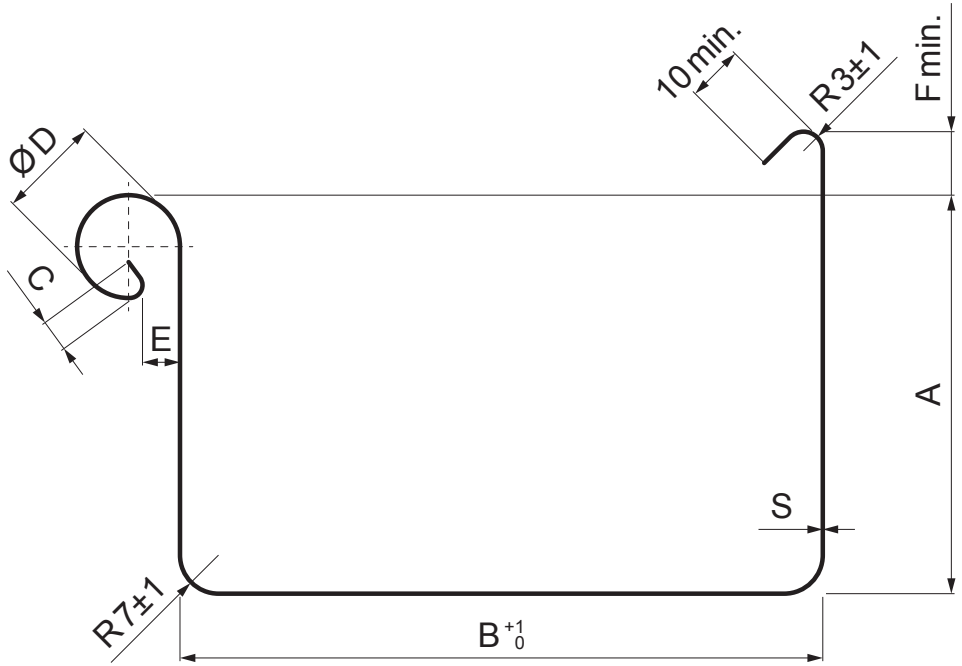

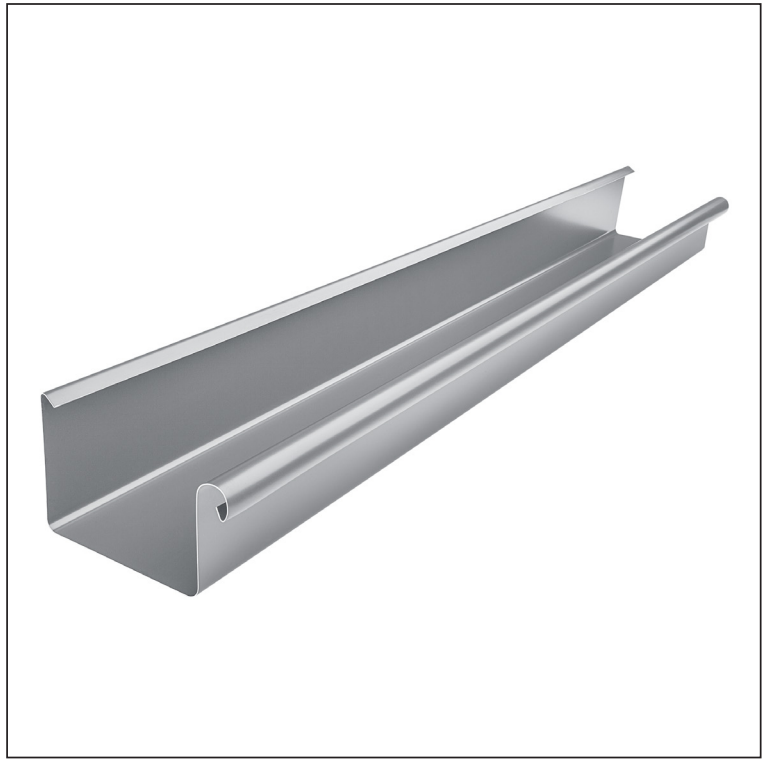

PS Pozink lakovaný – Prachově šedá – RAL 7037

Rozměry [mm]							
Jmenovitá velikost	S	A	B	C	ØD	E	F min.
200	0,55	42	70	5	16	5	8
250	0,55	55	85	7	18	5	10
333	0,55	75	120	7	20	6	11
400	0,55	90	150	9	22	6	11
500	0,55	110	200	9	22	6	11

INDEX / ZMĚNA		DATUM	PODPIS	KJG QUALITY	Scan code for 3D model
ZN. MAT.			T.O.	HMOTNOST kg	MER.
ROZM.–POLOT					
POM. ZAŘ.				STN	TR.Č.
VYPR.	Ing. Kluska M.			POZN.	Č.POZICE
PRESK.					
TECHNOL.	TECHNOL.			STARÝ V.	Č.V.
NÁZEV	Žlab hranatý [s=0,55]			Počet listů	PH-PZHD List

Vytvořeno: 20.01.2026 02:52:28

Technické změny vyhrazeny