TECHNICKÝ LIST

SVODOVÉ KOLENO 72°

W.15-WK

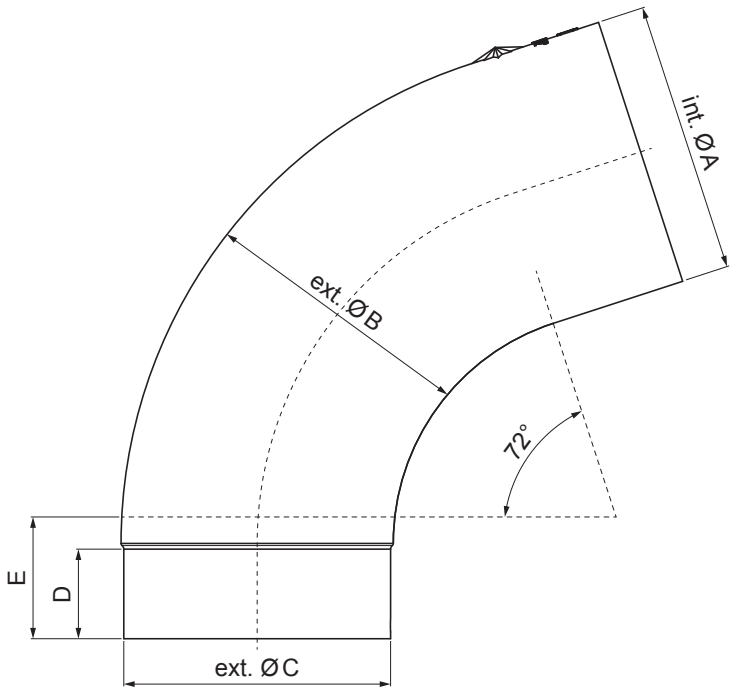

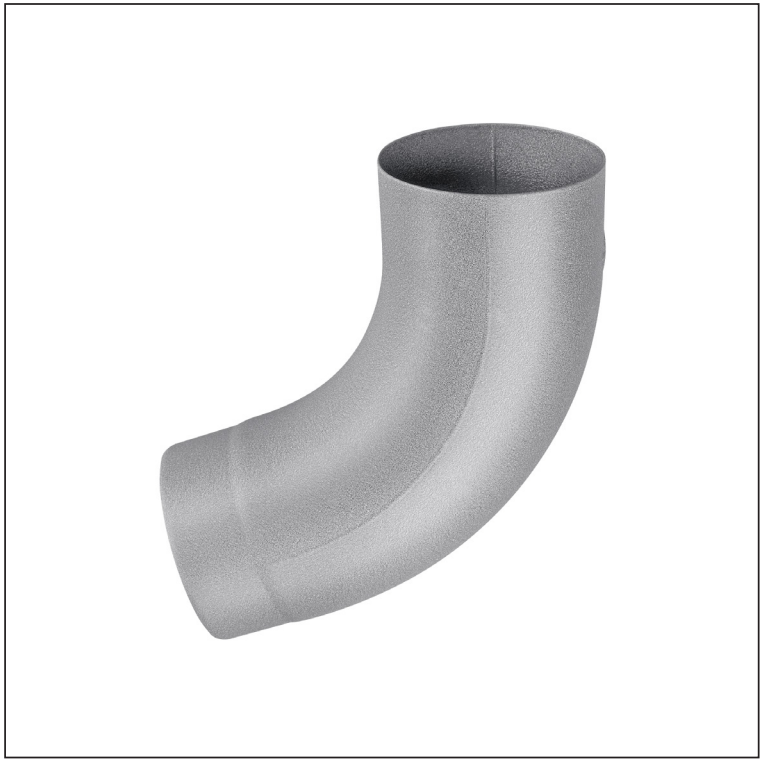

BHM Hliník lakovaný W.15 – Bílo hliníková W.15 – RAL 9006

Rozměry [mm]					
Jmenovitá velikost	Ø A	Ø B	Ø C	D	E
80	80,4	79,0	76,9	28	40
100	100,4	99,0	96,8	35	50
120	120,3	119,0	116,7	42	60

INDEX / ZMĚNA		DATUM	PODPIS	KJG QUALITY	Scan code for 3D model
ZN. MAT.			T.O.	HMOTNOST kg	MER.
ROZM.–POLOT					
POM. ZAŘ.				STN	TR.Č.
VYPR.	Ing. Kluska M.			POZN.	Č.POZICE
PRESK.					
TECHNOL.	TECHNOL.			STARÝ V.	Č.V.
NÁZEV	Svodové koleno 72°			Počet listů	W.15-WK List

Vytvořeno: 20.01.2026 05:49:56

Technické změny vyhrazeny